別紙第３

【斜視図】

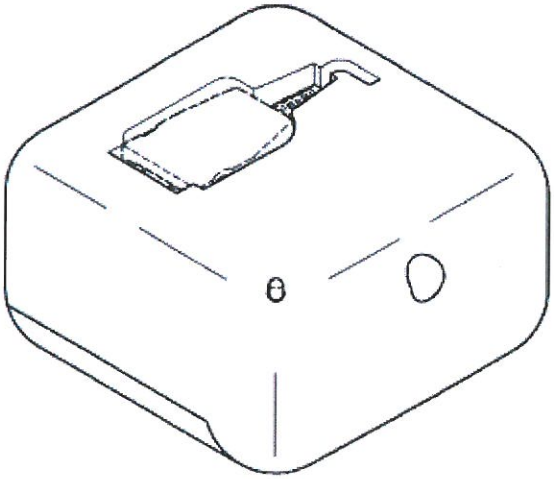

【正面図】

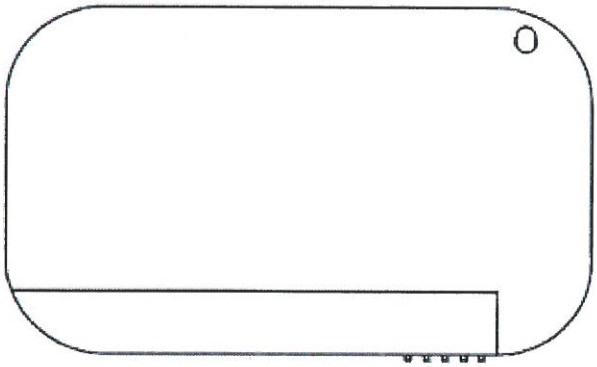

【背面図】

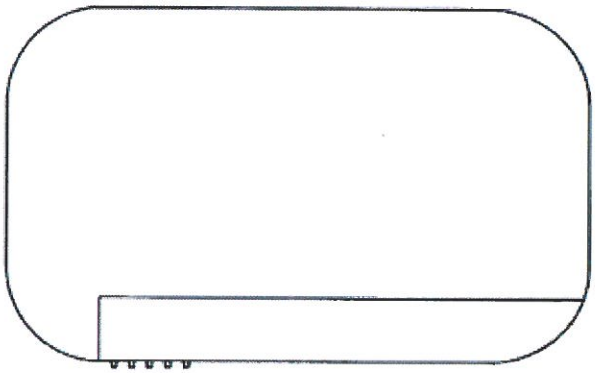

【平面図】

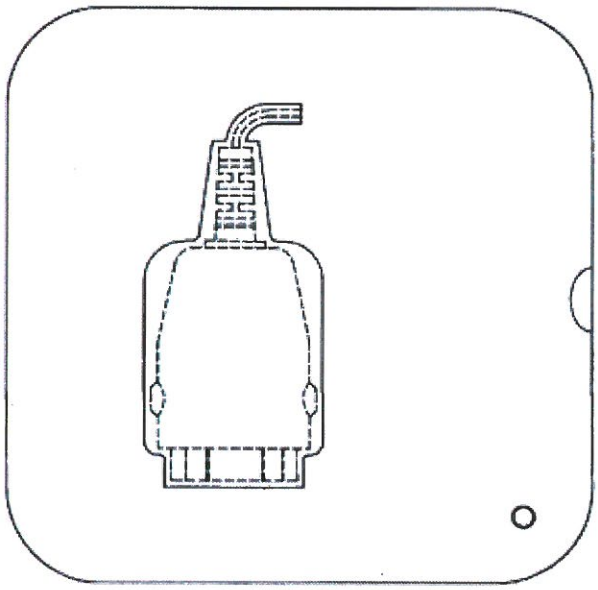

【右側面図】

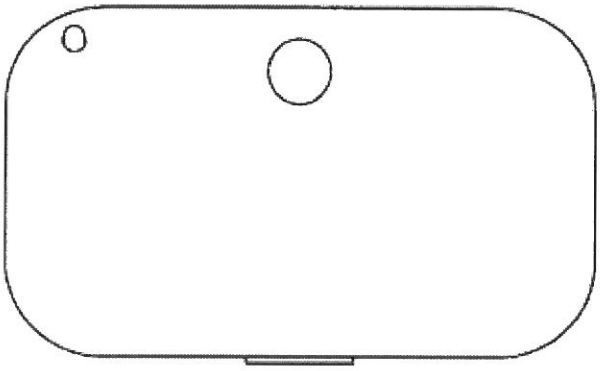

【左側面図】

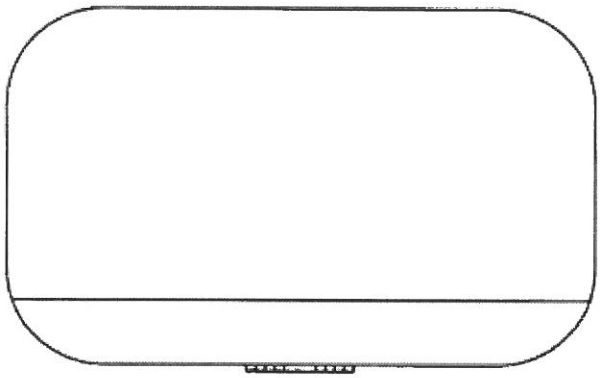

【底面図】

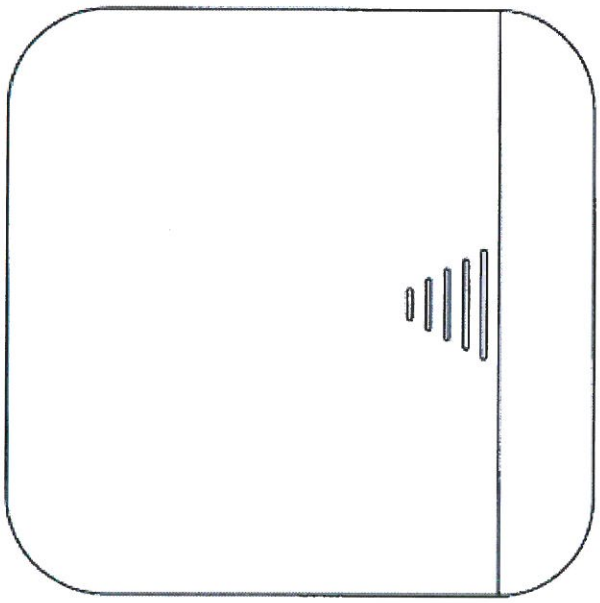

【使用状態を示す参考図】

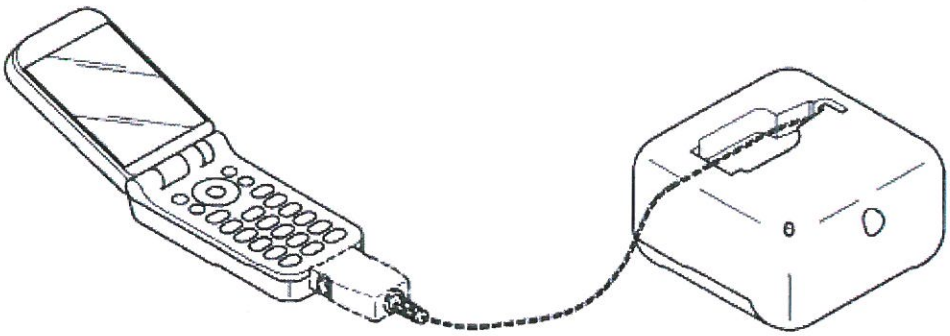

別紙第４

【斜視図】

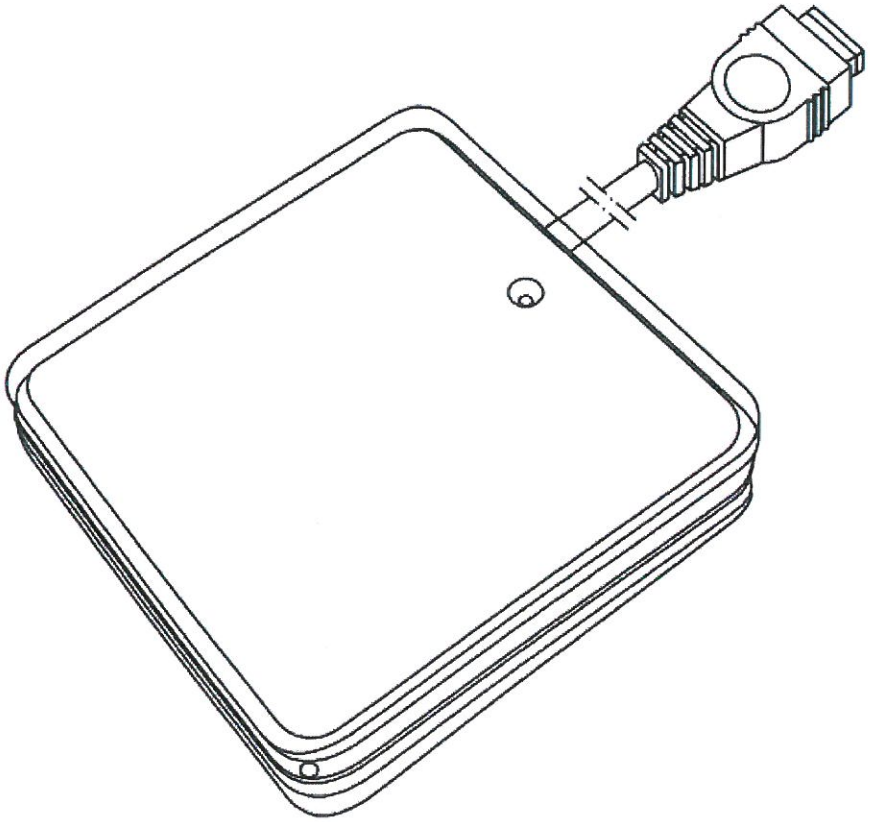

【正面図】

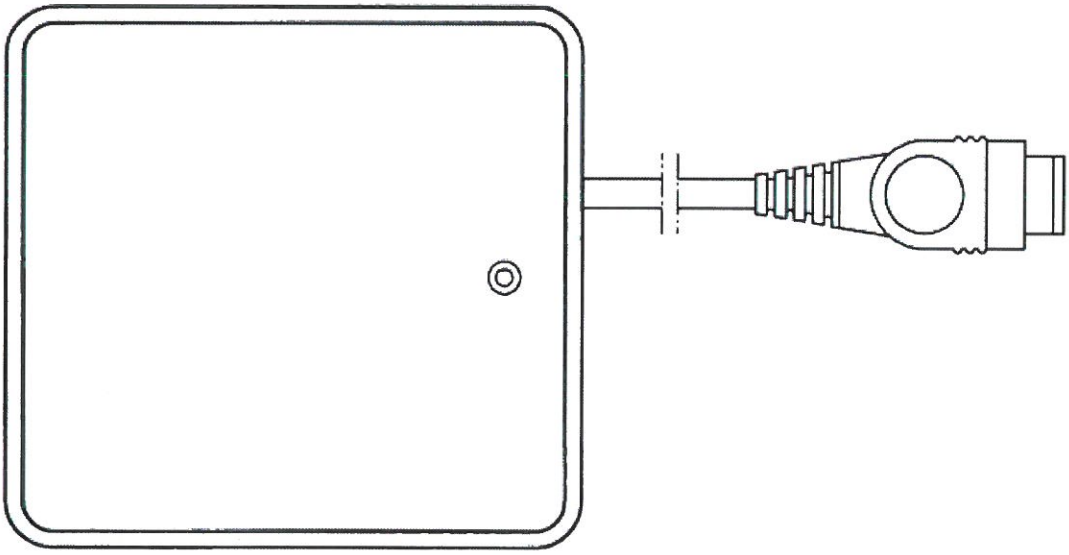

【背面図】

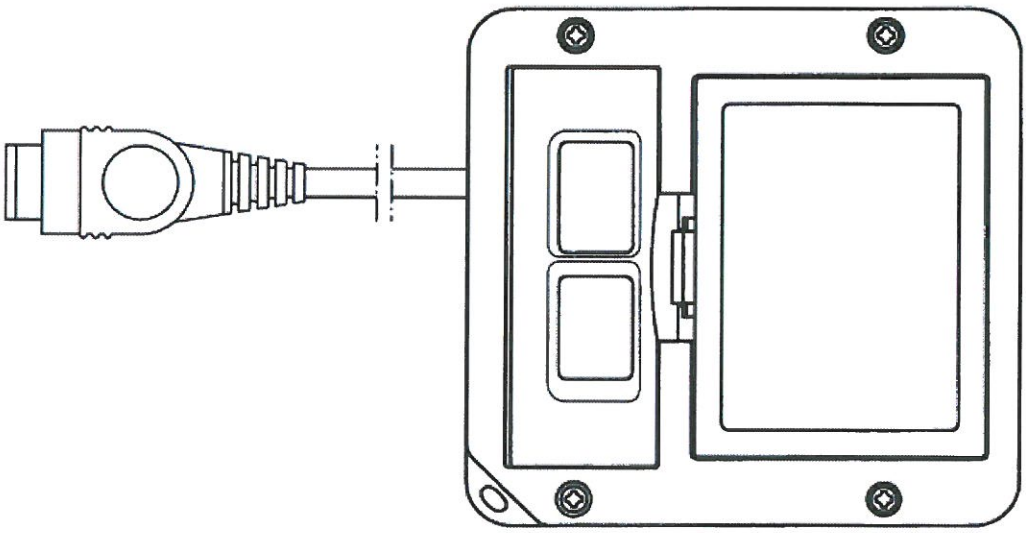

【左側面図】

【右側面図】

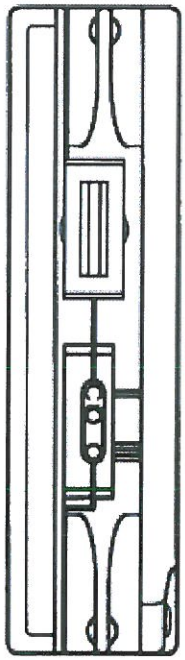

【平面図】

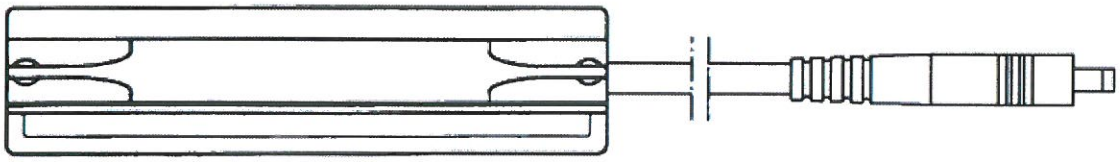

【底面図】

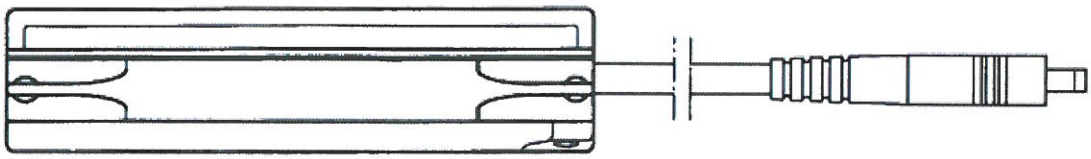

【コードを収納した状態を示す斜視図】

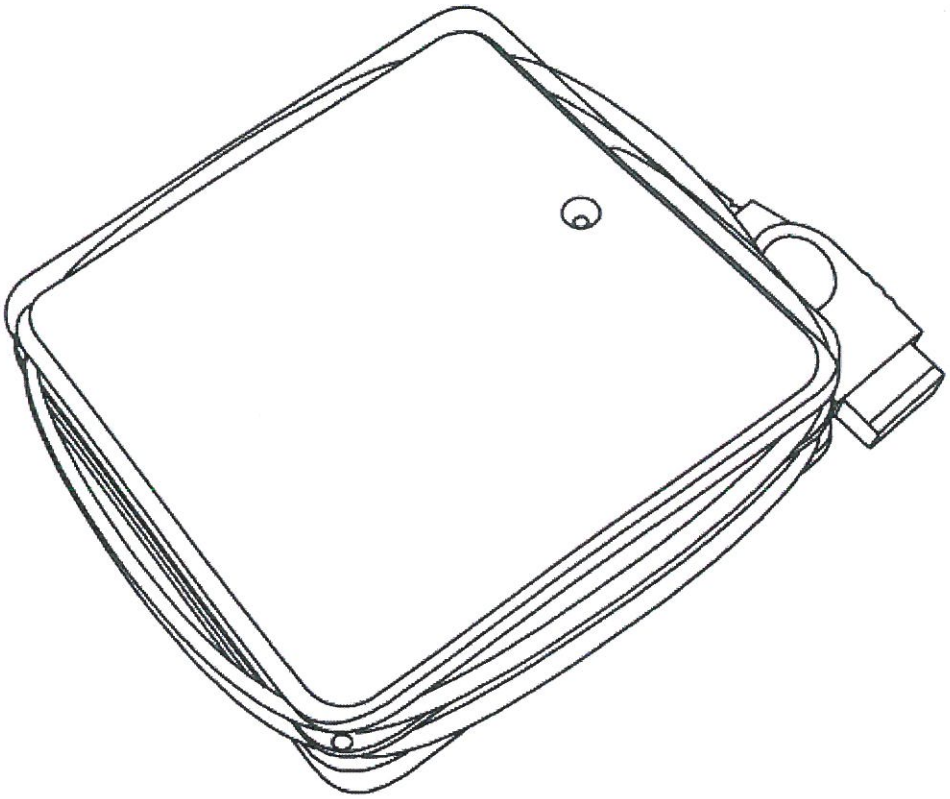

【取り付け部を起こした状態を示す平面図】

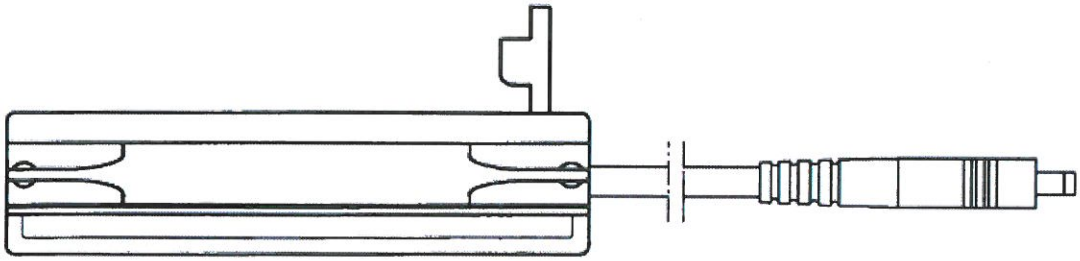

【使用状態を示す参考正面図】

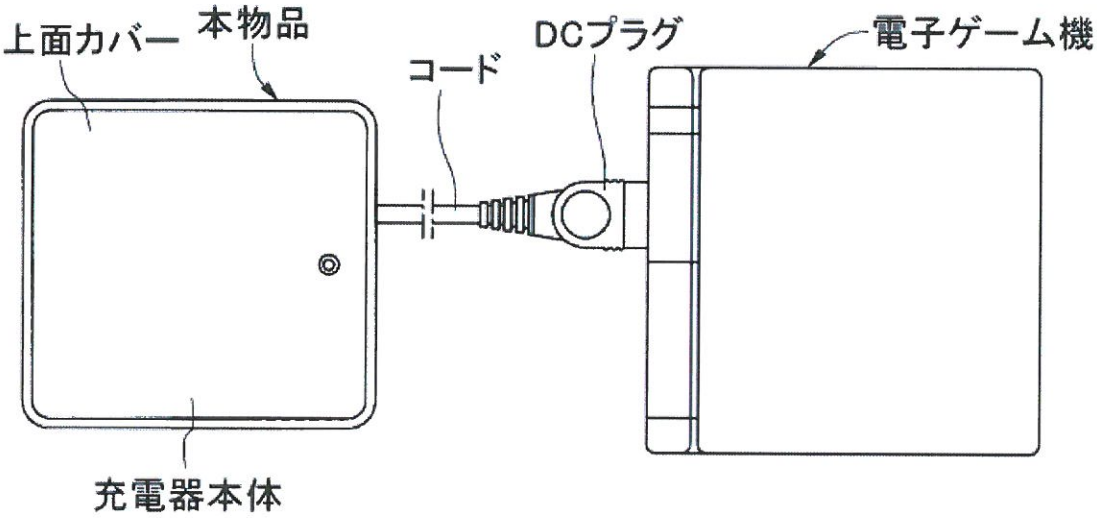
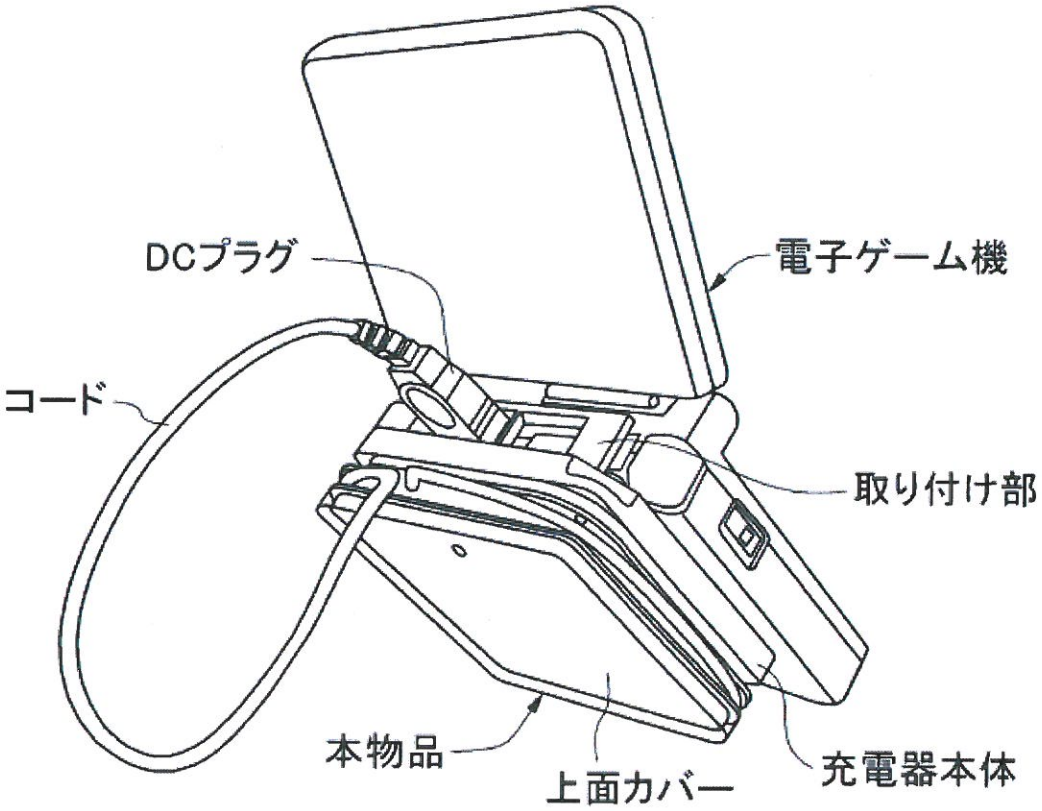
【使用状態を示す参考斜視図】